男子ダブルスA

優勝	千葉・藤本
準優勝	永田・荒巻
3位	黒崎・小沢
3位	菅尾・木塚

決勝
千葉・藤本　64　永田・荒巻　　担当：さくら

日程：5月1日(日)

1 横田 浩（すばる）
山本 真治（すばる）
2 BYE
3 小倉 敏哉
島根 博昭
4 青木 達哉（PAO）
大嶋 弘志（PAO）
5 坂本 千治（すばる）
藤田 温史（すばる）
6 BYE
7 BYE
8 小出 伸一（錦町TC）
阿川 勇（錦町TC）
9 西野 智彦
大山 裕宣
10 BYE
11 BYE
12 横堀 英樹（TENNIS SUNRISE）
今泉 広海（TENNIS SUNRISE）
13 杉山 幹彦（TENNIS SUNRISE）
野々垣 達郎（RiPoD）
14 田中 朗人（RiPoD）
皆尺寺 航
15 BYE
16 黒崎 充博（すばる）
小沢 明彦
17 千葉 陽治（すばる）
藤本 聡（すばる）
18 BYE
19 行定 公彦（ベテラン会）
ト－・ホワン（ベテラン会）
20 川島 進（錦町TC）
小池 正治（錦町TC）
21 渡辺 和夫（ことぶきテニス倶楽部）
藤原 寿（ことぶきテニス倶楽部）
22 BYE
23 BYE
24 久方 淳矢（サンズ）
守屋 栄一（サンズ）
25 小峰 孝志（錦町TC）
百瀬 威（錦町TC）
26 BYE
27 吉澤 俊行
高木 大輔
28 堂谷 伸幸（若葉町）
植野 丈（若葉町）
29 由田 秀行（昭和の森）
中村 祐也
30 奥富 正明
帰山 雅人
31 BYE
32 佐藤 正浩（すばる）
南新 毅弘（すばる）
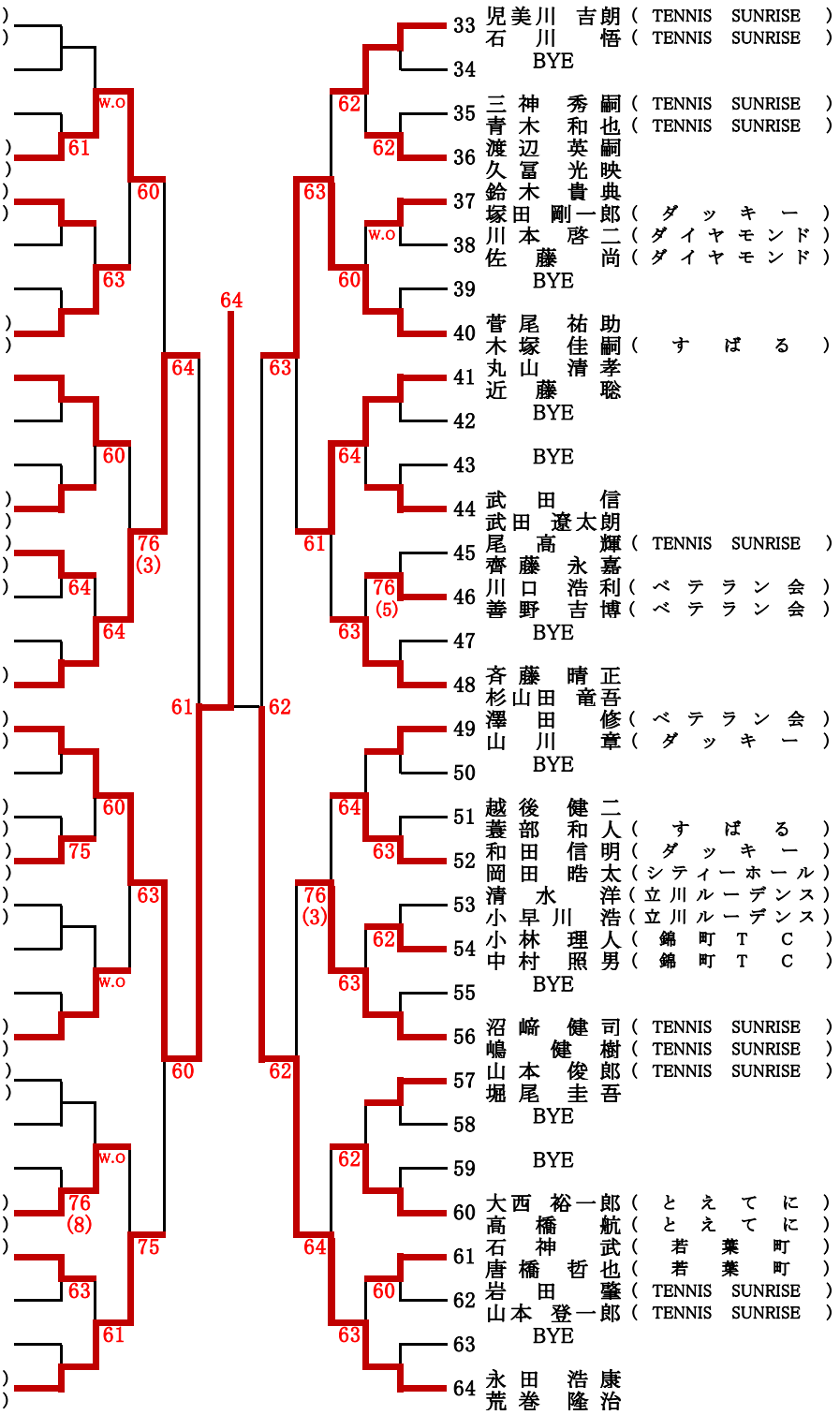
33 児美川 吉朗（TENNIS SUNRISE）
石川 悟（TENNIS SUNRISE）
34 BYE
35 三神 秀嗣（TENNIS SUNRISE）
青木 和也（TENNIS SUNRISE）
36 渡辺 英嗣
久冨 光映
37 鈴木 貴典
塚田 剛一郎（ダッキー）
38 川本 啓二（ダイヤモンド）
佐藤 尚（ダイヤモンド）
39 BYE
40 菅尾 祐助
木塚 佳嗣（すばる）
41 丸山 清孝
近藤 聡
42 BYE
43 BYE
44 武田 信
武田 遼太朗
45 尾高 輝（TENNIS SUNRISE）
齊藤 永嘉
46 川口 浩利（ベテラン会）
善野 吉博（ベテラン会）
47 BYE
48 斉藤 晴正
杉山田 竜吾
49 澤田 修（ベテラン会）
山川 章（ダッキー）
50 BYE
51 越後 健二
蓑部 和人（すばる）
52 和田 信明（ダッキー）
岡田 晧太（シティーホール）
53 清水 洋（立川ルーデンス）
小早川 浩（立川ルーデンス）
54 小林 理人（錦町TC）
中村 照男（錦町TC）
55 BYE
56 沼崎 健司（TENNIS SUNRISE）
嶋 健樹（TENNIS SUNRISE）
57 山本 俊郎（TENNIS SUNRISE）
堀尾 圭吾
58 BYE
59 BYE
60 大西 裕一郎（とえてに）
高橋 航（とえてに）
61 石神 武（若葉町）
唐橋 哲也（若葉町）
62 岩田 肇（TENNIS SUNRISE）
山本 登一郎（TENNIS SUNRISE）
63 BYE
64 永田 浩康
荒巻 隆治