女子シングルス

試合方法：ノーアドバンテージ
（1セットマッチ）

集合時間：定刻までに受付（厳守）

担当：すばる

日程：　4月5日（土）
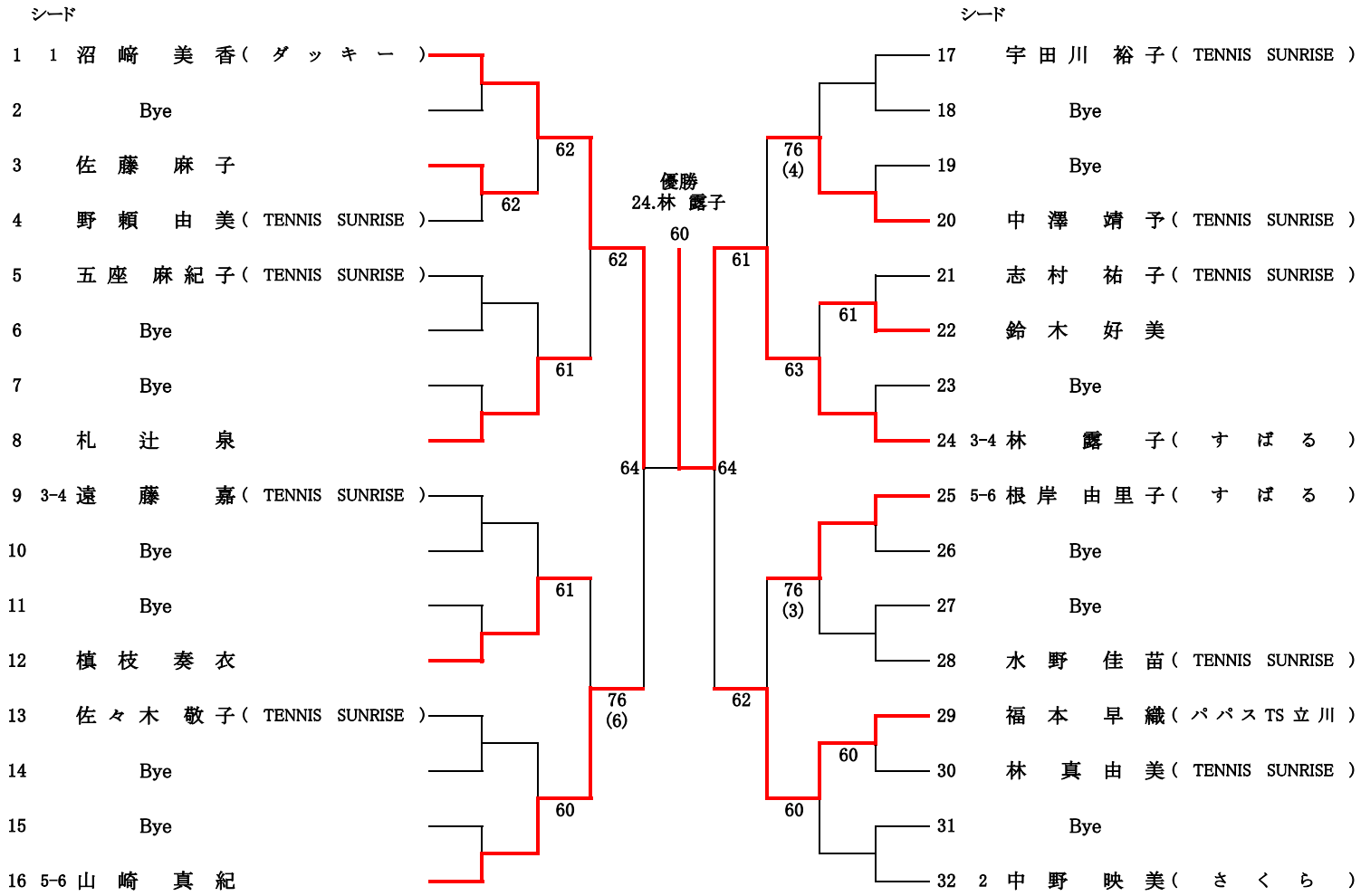
優　　勝	林　露子
準 優 勝	沼崎　美香
3　　位	山崎　真紀
3　　位	福本　早織