ミックスダブルスA

試合方法：ノーアドバンテージ
（1セットマッチ）

担当：すばる

日程：9月28日（土）
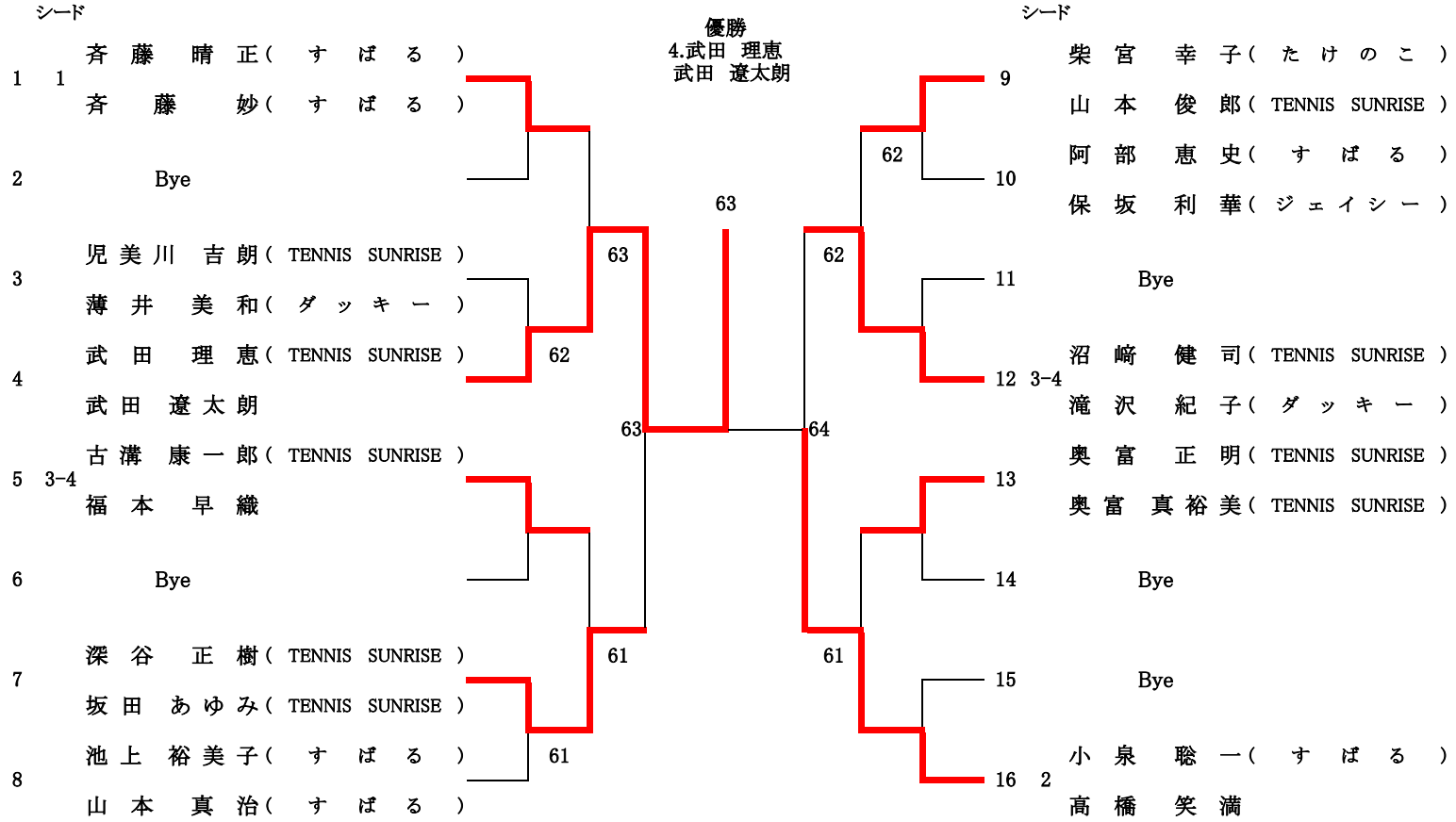
優　　勝	武田　理恵・武田　遼太朗
準 優 勝	小泉　聡一・高橋　笑満
3　　位	深谷　正樹　・坂田　あゆみ
3　　位	沼﨑　健司・滝沢　紀子