ミックスダブルスA

試合方法：ノーアドバンテージ
（1セットマッチ）

担当：　さくら

集合時間：全員9時、定刻までに2人揃って受付（厳守）

日程：　11月7日（日）

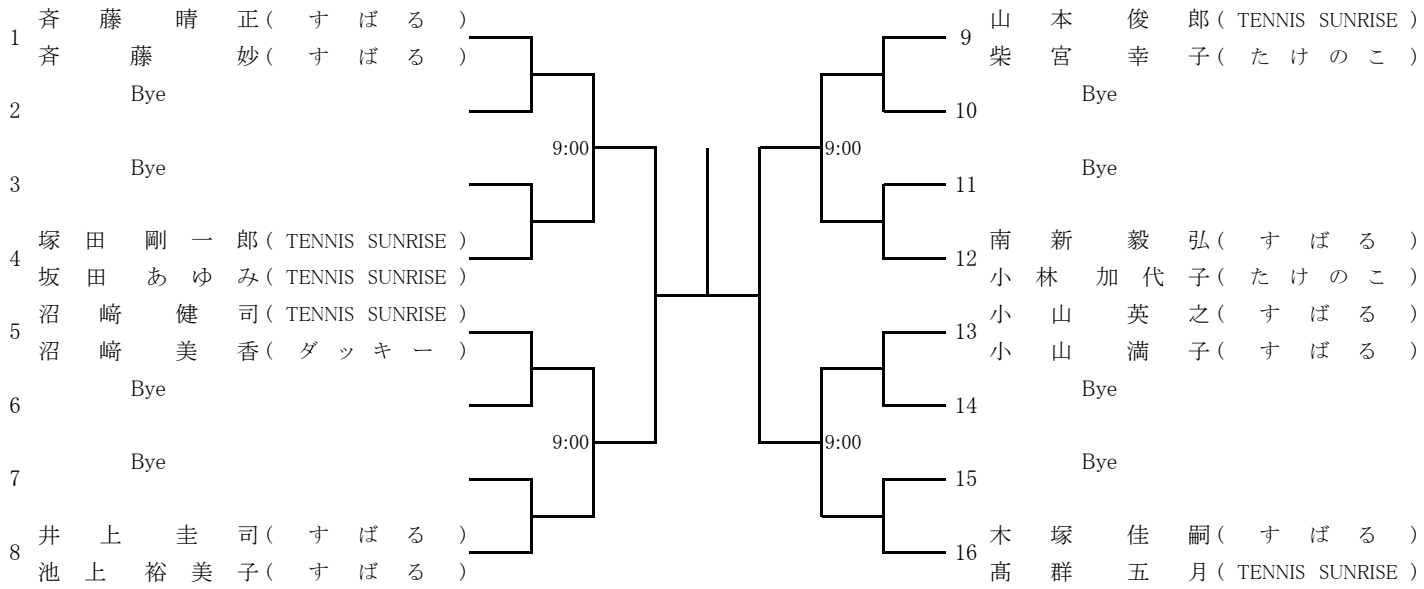

【　注　意　事　項　】

・天候等により予定を変更する場合は、7時30分頃国立市テニス連盟ホームページにて周知します。