# 女子ダブルスB （予選・本戦）

試合方法：ノーアドバンテージ
（1セットマッチ）

| | |
|---|---|
| 優勝 | 中野　映美・大野　真理子 |
| 準優勝 | 向井　栄子・深水　由布子 |
| 3位 | 内山　邦子・山本　綾子 |
| 3位 | 佐々木　敬子・土江　裕子 |

予選担当：ジェイシー
本戦担当：ジェイシー
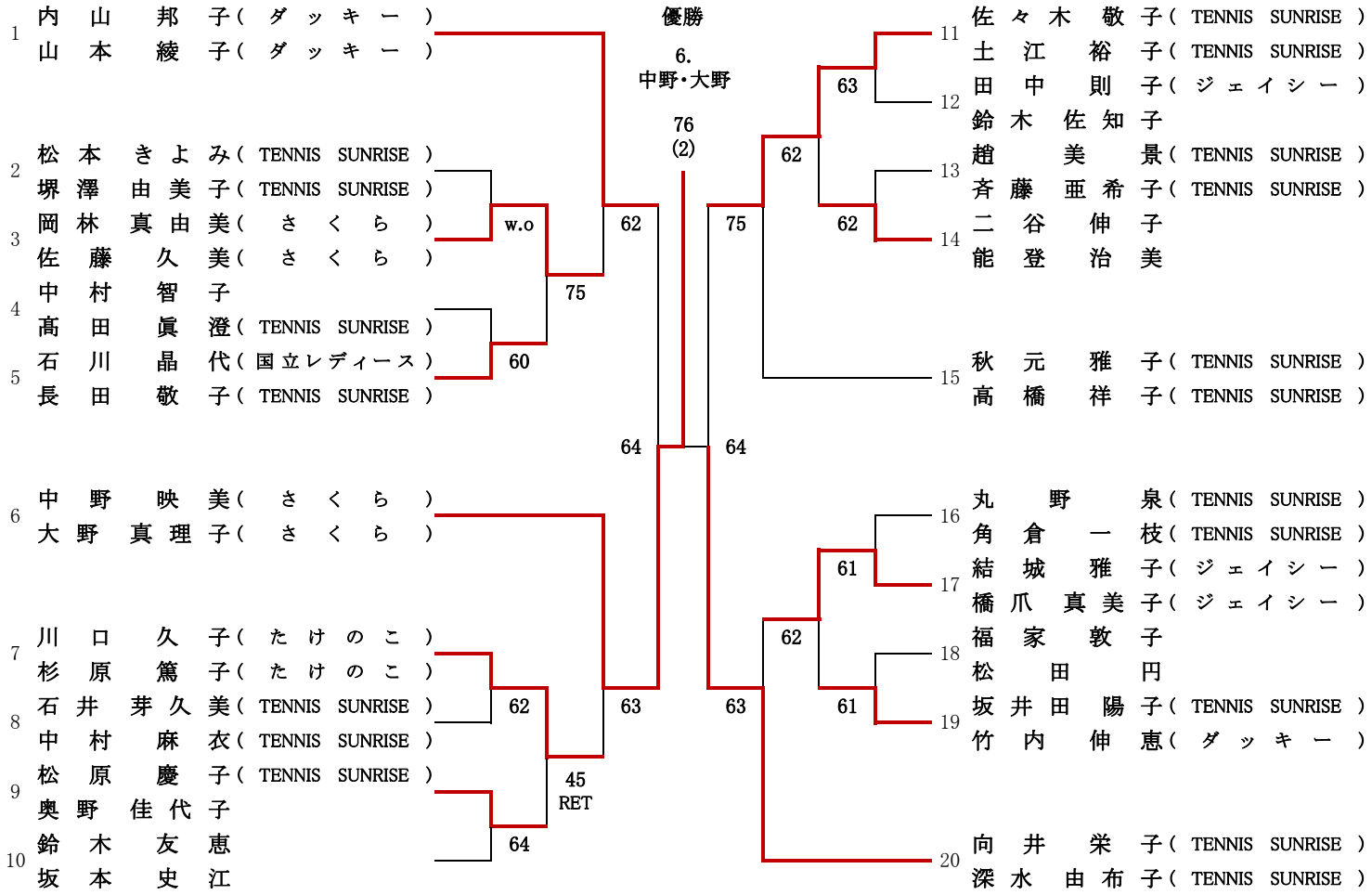
予選日程：　9月14日(土)
本戦日程：　9月21日(土)