女子ダブルスA （予選・本戦）

試合方法：ノーアドバンテージ
（1セットマッチ）

優勝	渡邊　拡子・豊田　陽有子
準優勝	保坂　利華・薄井　美和
3位	柴宮　幸子・柴山　かおり
3位	沼﨑　美香・酒井　瑞穂

予選担当：　ジェイシー
本戦担当：　ジェイシー
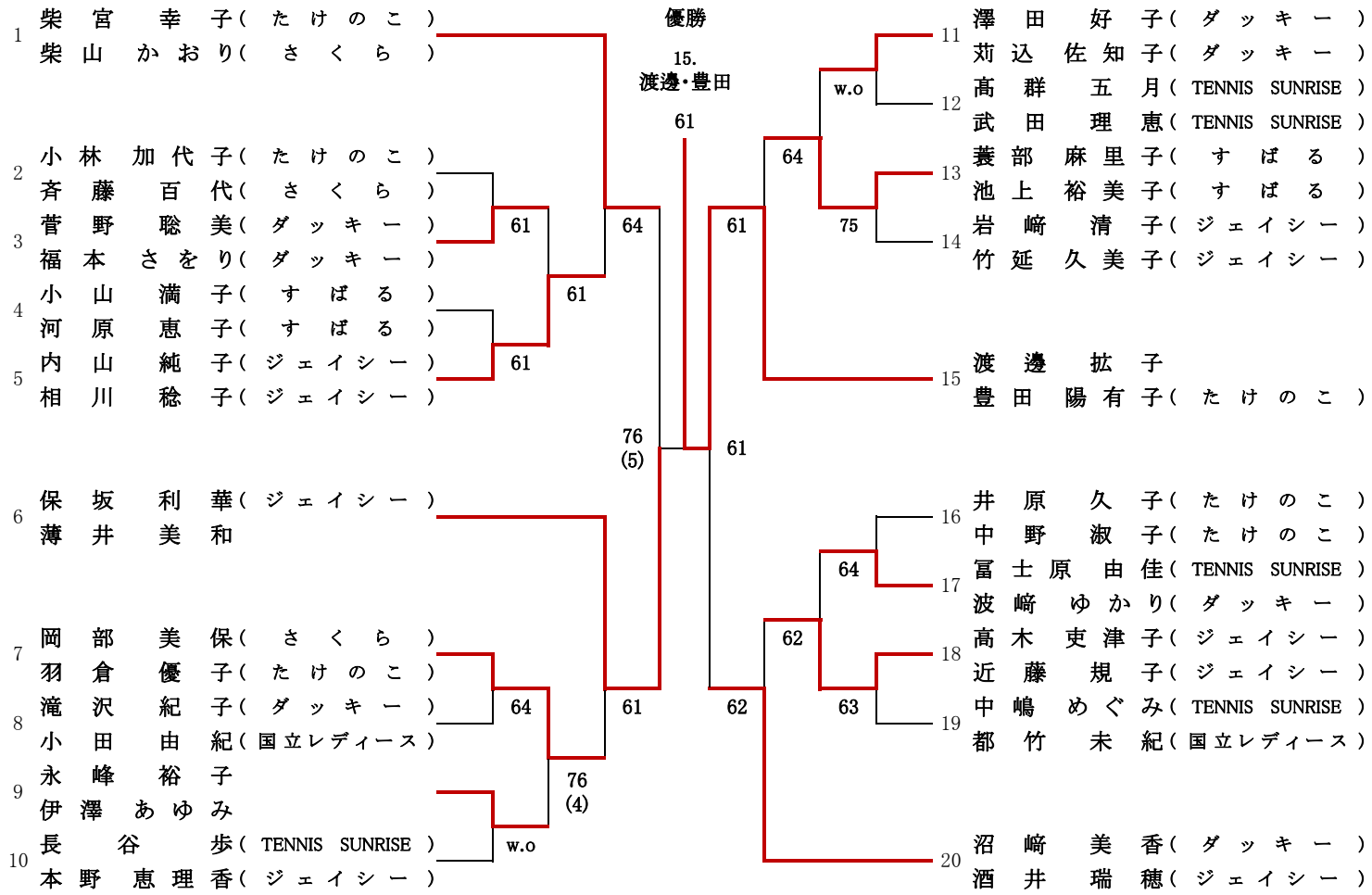
予選日程：　9月14日(土)
本戦日程：　9月21日(土)