# 男子ダブルスB （予選・本戦）

試合方法：ノーアドバンテージ
（1セットマッチ）

| | |
|---|---|
| 優勝 | 藤和弘・加藤侑豊 |
| 準優勝 | 横堀英樹・今泉広海 |
| 3位 | 山川章・和田信明 |
| 3位 | 小峰孝志・倉富義隆 |

予選担当： 国立レディース
本戦担当： すばる
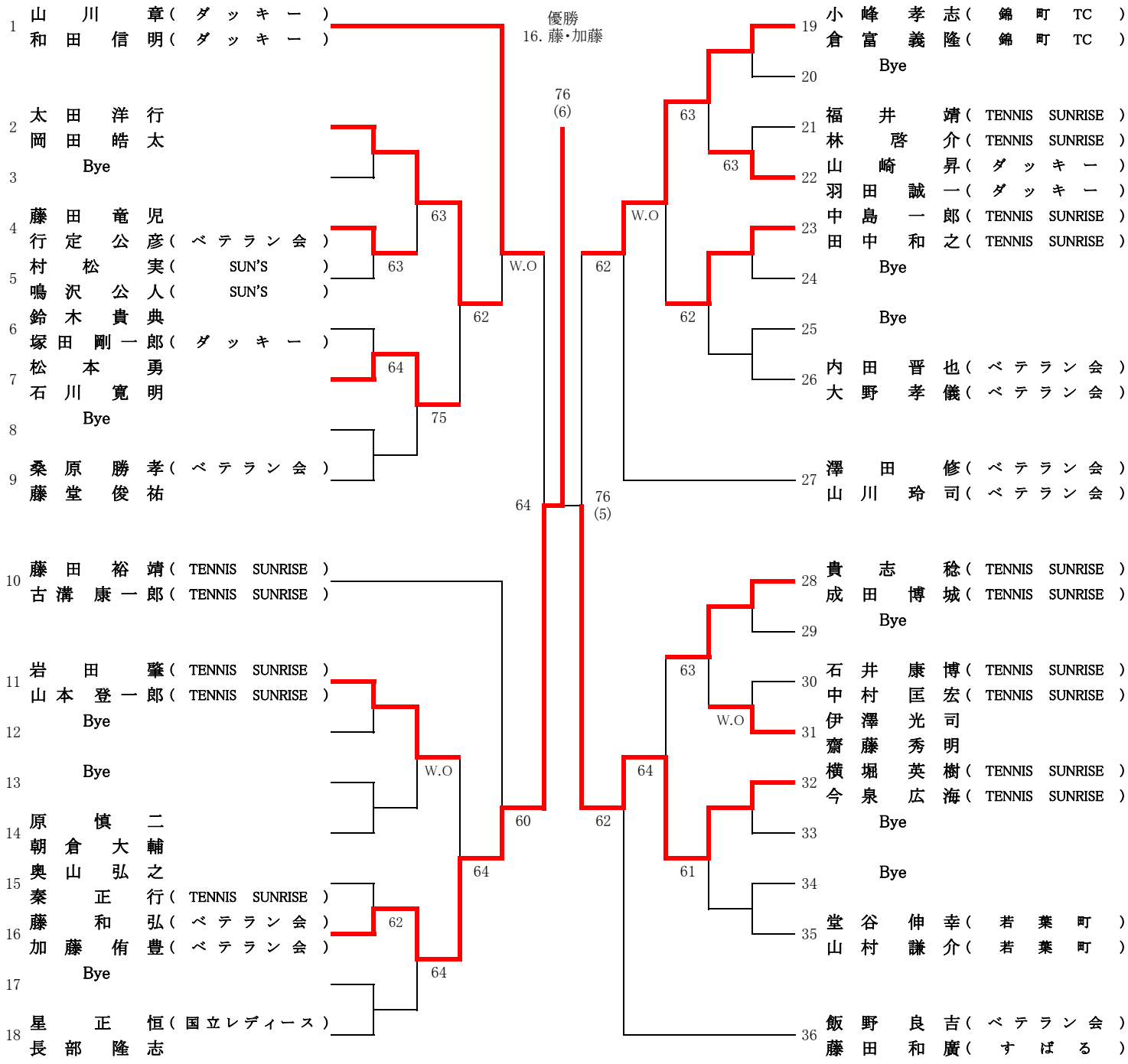
予選日程： 9月15日(日)
本戦日程： 9月22日(日)