ミックスダブルスB

優勝	喜　岡　・　柴　宮
準優勝	山　本　・　柴　宮
3位	杉　野　・　西　野
3位	蓑　部　・　蓑　部

決勝
喜岡・柴宮　64　山本・柴宮

担当：ダイヤモンド

日程：9月20日(日)

1 小峰　孝志（錦町TC）
吉澤　律子（国立レディース）
2 BYE
3 杉野　弘幸（MBTC）
西野　朋子（MBTC）
4 藤井　大地（ヤクルト）
工藤　美有紀（ヤクルト）
5 田中　和之（TENNIS SUNRISE）
橋本　寿子
6 BYE
7 BYE
8 樋口　浩行
樋口　裕子
9 高橋　守
高橋　美念子
10 BYE
11 BYE
12 梅澤　勇太
梅澤　由貴
13 久方　淳矢（サンズ）
山本　博子（たけのこ）
14 BYE
15 BYE
16 山田　英弘
山田　亜紀子
17 山本　俊郎（TENNIS SUNRISE）
柴宮　幸子（たけのこ）
18 BYE
19 山川　章（ダッキー）
山川　伸子（ダッキー）
20 沼崎　健司（TENNIS SUNRISE）
沼崎　美香（TENNIS SUNRISE）
21 小西　宏明
小西　沙希
22 BYE
23 BYE
24 田中　剛（矢川庭球部）
田中　裕美（TENNIS SUNRISE）
25 阿久津　晃司（ダイヤモンド）
野道　裕子（ダイヤモンド）
26 BYE
27 BYE
28 齊藤　高広（TENNIS SUNRISE）
齊藤　昌枝（さくら）
29 倉富　義隆（錦町TC）
小山　浩子（15）
30 BYE
31 BYE
32 今泉　広海（TENNIS SUNRISE）
今泉　紀子（ジェイシー）
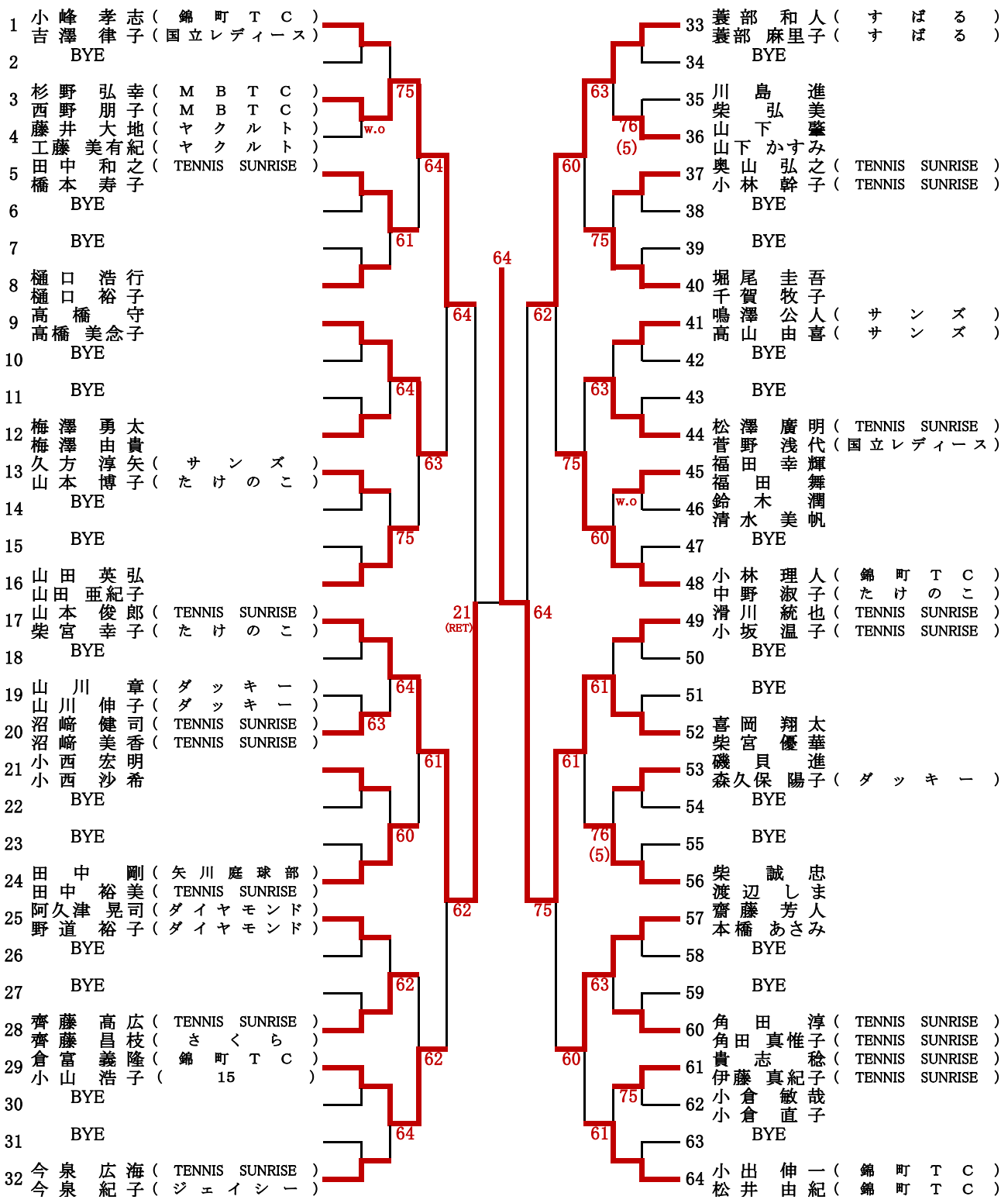
33 蓑部　和人（すばる）
蓑部　麻里子（すばる）
34 BYE
35 川島　進
柴　弘美
36 山下　肇
山下　かすみ
37 奥山　弘之（TENNIS SUNRISE）
小林　幹子（TENNIS SUNRISE）
38 BYE
39 BYE
40 堀尾　圭吾
千賀　牧子
41 鳴澤　公人（サンズ）
高山　由喜（サンズ）
42 BYE
43 BYE
44 松澤　廣明（TENNIS SUNRISE）
菅野　浅代（国立レディース）
45 福田　幸輝
福田　舞
46 鈴木　潤
清水　美帆
47 BYE
48 小林　理人（錦町TC）
中野　淑子（たけのこ）
49 滑川　統也（TENNIS SUNRISE）
小坂　温子（TENNIS SUNRISE）
50 BYE
51 BYE
52 喜岡　翔太
柴宮　優華
53 磯貝　進
森久保　陽子（ダッキー）
54 BYE
55 BYE
56 柴　誠忠
渡辺　しま
57 齋藤　芳人
本橋　あさみ
58 BYE
59 BYE
60 角田　淳（TENNIS SUNRISE）
角田　真惟子（TENNIS SUNRISE）
61 貴志　稔（TENNIS SUNRISE）
伊藤　真紀子（TENNIS SUNRISE）
62 小倉　敏哉
小倉　直子
63 BYE
64 小出　伸一（錦町TC）
松井　由紀（錦町TC）