男子ダブルスA

優勝	菅 尾 ・ 矢 島
準優勝	横田・山本(真)
3位	山本(俊)・小林
3位	百 瀬 ・ 金 子

決勝
菅 尾 ・ 矢 島　64　横田・山本(真)

担当：たけのこ

日程：9月22日（日）

1 菅尾 祐助（フリー）
矢島 優（フリー）
2 BYE
3 稲田 俊彦（フリー）
皆川 俊輔（フリー）
4 杉山 幹彦（TENNIS SUNRISE）
山下 昭生（フリー）
5 澤田 修（ベテラン会）
佐藤 篤史（フリー）
6 BYE
7 BYE
8 島村 拓（フリー）
中島 一帆（フリー）
9 大出 実樹雄（一橋大学）
石橋 弦（一橋大学）
10 BYE
11 BYE
12 山本 登一郎（TENNIS SUNRISE）
岩田 肇（TENNIS SUNRISE）
13 太田 洋行（立川ルーデンス）
福嶋 一樹（高輪ﾌﾟﾘﾝｽﾃﾆｽ）
14 BYE
15 BYE
16 中村 勇（ＡＪＡ）
琵琶坂 裕司（ＡＪＡ）
17 小林 英明（フリー）
小原 哲朗（フリー）
18 BYE
19 BYE
20 鈴木 貴典（フリー）
塚田 剛一郎（TENNIS SUNRISE）
21 嶋 健樹（TENNIS SUNRISE）
岡島 孝裕（フリー）
22 BYE
23 BYE
24 谷本 正文（すばる）
杉中 宏幸（すばる）
25 小倉 敏哉（フリー）
島根 博昭（フリー）
26 BYE
27 BYE
28 成田 敏彦（城北ＴＣ）
大山 祐輔（城北ＴＣ）
29 及川 武徳（TENNIS SUNRISE）
中西 勇貴（フリー）
30 BYE
31 BYE
32 山本 俊郎（TENNIS SUNRISE）
小林 文祐（高井戸ＤＴＣ）
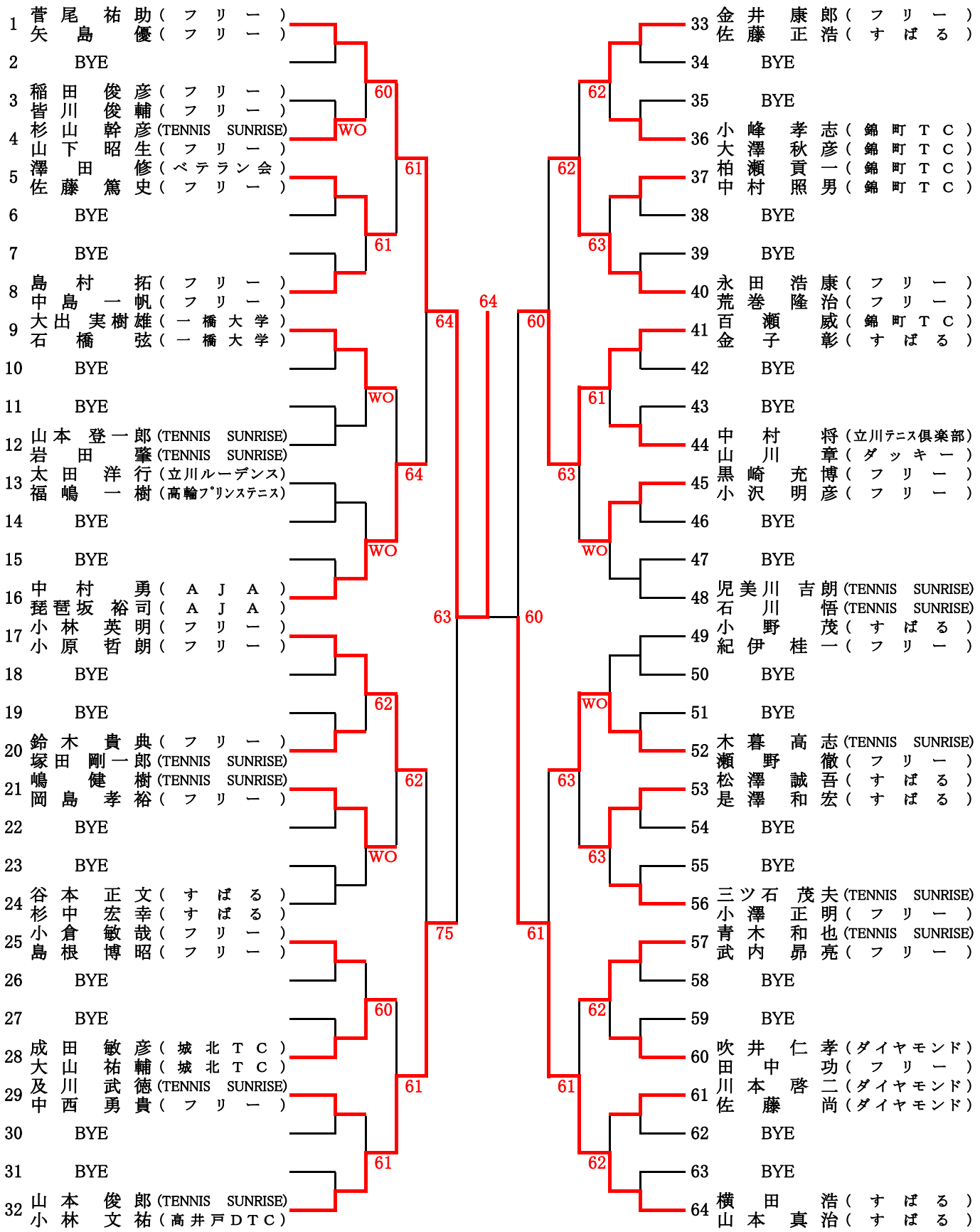
33 金井 康郎（フリー）
佐藤 正浩（すばる）
34 BYE
35 BYE
36 小峰 孝志（錦町ＴＣ）
大澤 秋彦（錦町ＴＣ）
37 柏瀬 貢一（錦町ＴＣ）
中村 照男（錦町ＴＣ）
38 BYE
39 BYE
40 永田 浩康（フリー）
荒巻 隆治（フリー）
41 百瀬 威（錦町ＴＣ）
金子 彰（すばる）
42 BYE
43 BYE
44 中村 将（立川ﾃﾆｽ倶楽部）
山川 章（ダッキー）
45 黒崎 充博（フリー）
小沢 明彦（フリー）
46 BYE
47 BYE
48 児美川 吉朗（TENNIS SUNRISE）
石川 悟（TENNIS SUNRISE）
49 小野 茂（すばる）
紀伊 桂一（フリー）
50 BYE
51 BYE
52 木暮 高志（TENNIS SUNRISE）
瀬野 徹（フリー）
53 松澤 誠吾（すばる）
是澤 和宏（すばる）
54 BYE
55 BYE
56 三ツ石 茂夫（TENNIS SUNRISE）
小澤 正明（フリー）
57 青木 和也（TENNIS SUNRISE）
武内 昴亮（フリー）
58 BYE
59 BYE
60 吹井 仁孝（ダイヤモンド）
田中 功（フリー）
61 川本 啓二（ダイヤモンド）
佐藤 尚（ダイヤモンド）
62 BYE
63 BYE
64 横田 浩（すばる）
山本 真治（すばる）