女子ダブルスB

優勝	藤井・中野
準優勝	豊田・坂本
3位	福本・河守

決勝

藤井・中野　63　豊田・坂本

3位決定戦

福本・河守　64　結城・平松

担当：ジェイシー
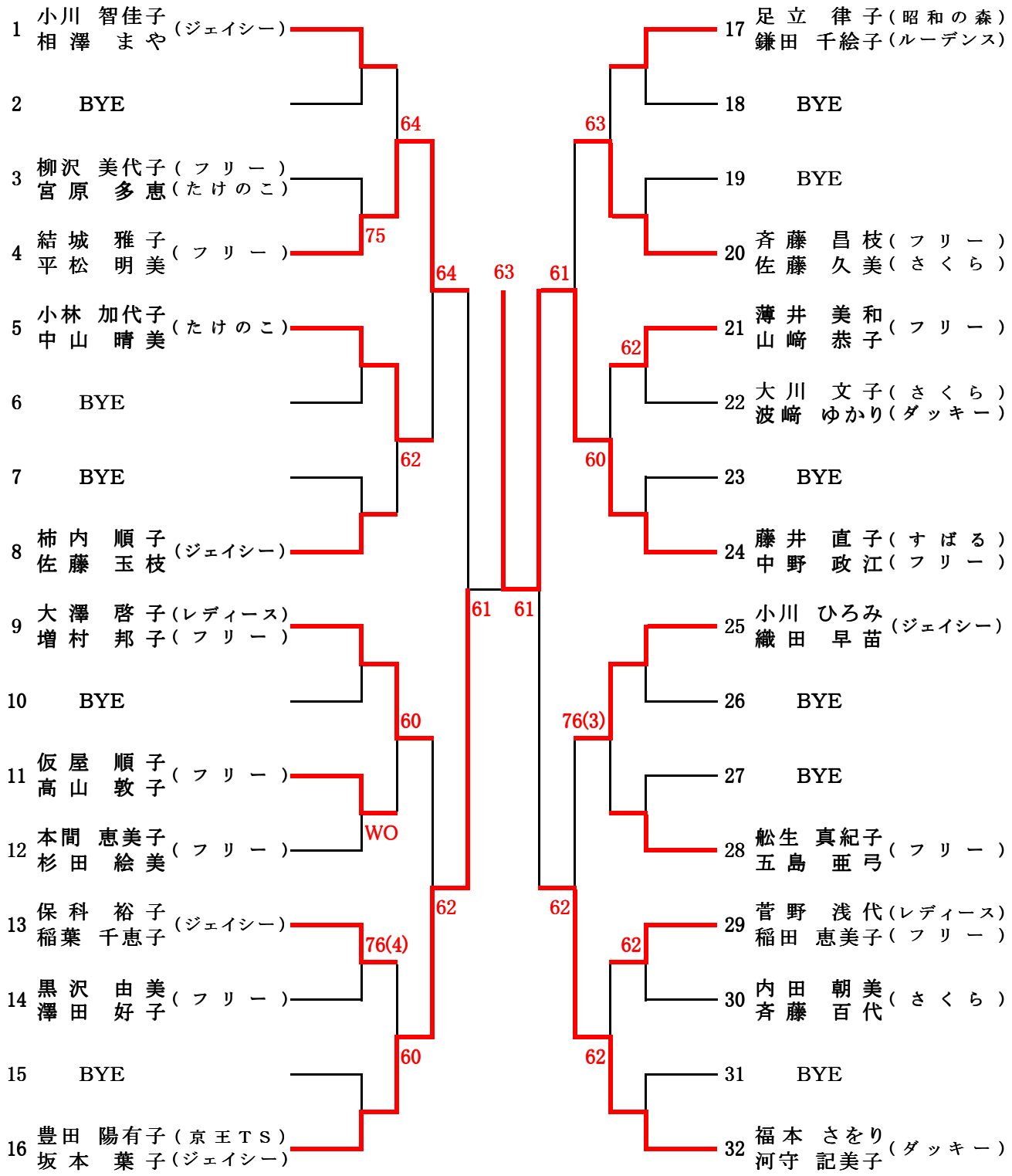
日程：4月7日(土)